C.TY CỔ PHẦN
CẢNG QUẢNG NINH

CỘNG HÒA XÃ HỘI CHỦ NGHĨA VIỆT NAM
Độc lập - Tự do - Hạnh phúc

Quảng Ninh, ngày 25 tháng 11 năm 2026

THƯ MỜI CHÀO GIÁ LẦN 2

"V/v: Chào giá cung cấp 04 thân đệm tựa tàu cầu cảng 5,6,7"

Kính gửi: NHÀ CUNG CẤP

Cảng Quảng Ninh đang có nhu cầu mua 04 thân đệm tựa tàu cho cầu cảng 5,6,7 và bu lông liên kết thân đệm - khung thép với các thông số sau :

STT	Loại hàng/ Thông số	ĐVT	Số lượng	Ghi chú
1	Thân đệm tựa tầu tương đương Rubber Fender/HOM - 1000H - X140	Bộ	04	*Đệm sản xuất trong nước có cùng chủng loại và thông số kỹ thuật tương đương với đệm va ban đầu của hãng Sumitomo Nhật Bản (Chi tiết 1 trong bản vẽ kèm theo)*
2	Bu lông, ê cu bằng inox 304 M42x80, ren suốt, chiều dài ren 60mm	Cái	24	*Bu lông liên kết thận đệm và khung thép (Chi tiết 4 trong bản vẽ kèm theo)*

**** Yêu Cầu:***

- Hàng mới 100%;
- NCC có đủ tư cách pháp nhân, giấy phép kinh doanh phù hợp với gói thầu;
- Có giấy chứng nhận xuất xứ hàng hóa (C/O), giấy chứng nhận tiêu chuẩn chất lượng hàng hóa (C/Q), chứng chỉ quốc tế xác nhận sản xuất theo tiêu chuẩn PIANC (bản gốc);
- Các thông số kỹ thuật phản lực nén, năng lượng hấp thụ, kích thước, vị trí lắp đặt bulong phải đảm bảo theo thiết kế của đệm đang lắp đặt tại cảng (có bản vẽ kèm theo);
- Nhà cung cấp mời chủ đầu tư chứng kiến ép nén sản phẩm đồng thời với đơn vị cấp chứng chỉ quốc tế (thông báo lịch cụ thể cho Cảng trước 3 ngày);
- Nhà cung cấp và đơn vị kiểm định chịu trách nhiệm trước cơ quan quản lý nhà nước về kết quả thực hiện nén ép sản phẩm;
- Nhà cung cấp chịu chi phí sản xuất sản phẩm mẫu, tổ chức nén ép, chi phí cấp CO, CQ theo tiêu chuẩn PIANC, kể cả trong trường hợp mẫu bị hư hỏng sau thử nghiệm;
- Tiêu chí về giá: Giá thấp nhất (Sau khi nhà cung cấp đạt các tiêu chí về chất lượng kỹ thuật, sẽ tiếp tục xét chọn về giá để quyết định lựa chọn đơn vị cung cấp);
- Thời gian giao hàng sau khi đặt hàng: trong vòng 30 ngày;
- Giao hàng tại kho Công ty Cổ Phần Cảng Quảng Ninh;
- Chính sách bảo hành: Tối thiểu 12 tháng từ ngày sử dụng hoặc 24 tháng từ ngày giao hàng;
- Nêu rõ hình thức thanh toán trong thư chào giá.

Công ty Cổ Phần Cảng Quảng Ninh trân trọng kính mời quý công ty, đơn vị có đủ năng lực cung cấp gửi chào giá về cho Công ty CP Cảng Quảng Ninh. Thư chào giá gửi về phải được niêm phong trong phong bì kín bên ngoài ghi rõ nội dung:

HỒ SƠ CHÀO GIÁ CUNG CẤP 04 THÂN ĐỆM TỰA TÀU CẦU CẢNG 5,6,7
Nơi nhận: Ông Hoàng Trọng Tùng – Tổng giám đốc
Công ty CP Cảng Quảng Ninh – Số 1, đường Cái Lân - Phường Bãi Cháy – Thành Phố Quảng Ninh.

Thời hạn chào giá: trước 16h00' ngày 02. tháng 12 năm 2026

Mọi thông tin liên lạc theo số điện thoại: **0203.6283.288**

Rất mong được sự hợp tác của quý công ty !

CÔNG TY CỔ PHẦN
CẢNG QUẢNG NINH

M.S.D.N: 5700100231 CÔNG TY CỔ PHẦN CẢNG QUẢNG NINH THÀNH PHỐ QUẢNG NINH

TỔNG GIÁM ĐỐC

Hoàng Trọng Tùng

No	Descripton	Qty	Material	Remarks
(1)	Rubber Fender	1	NR,SBR / SS400	HOM-1000H (X140)
(2)	Anchor Bolt	6	SUS304	SMF-42, REUSE EXISTING
(3)	Steel Frame	1	SS400 or equivalent	Modified Epoxy Painted
(4)	Frame Fixing Bolt	6	SS400 galvanized	M42
(5)	Plastic Pad	17	Reg HMW-PE 30mmT	Dark Green
(6)	Pad Fixing Bolt	84	SUS304	M16
(7)	Shear Chain	2	SBC490 galvanized	Φ34x1.3mL
(8)	U-Anchor	2	SS400 galvanized	Φ48x720L, REUSE EXISTING

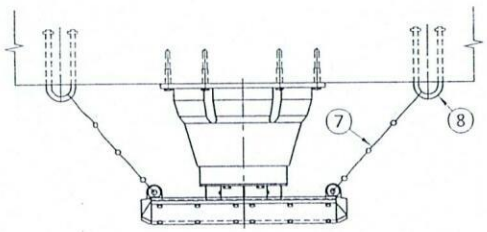

HOM-1000H (X140) + 2.0mWx3.1mL Performance

Reaction Load:	1,100 kN (111.9 tf-m)
Energy Absorption:	613 kN-m (62.4 tf)
Deflection:	70.0%
Tolerance:	Reaction Load: less than +10%
	Energy Absorption: more than -10%
Effective Contact Area:	1.8m x 2.7m
Hull Pressure:	226 kPa

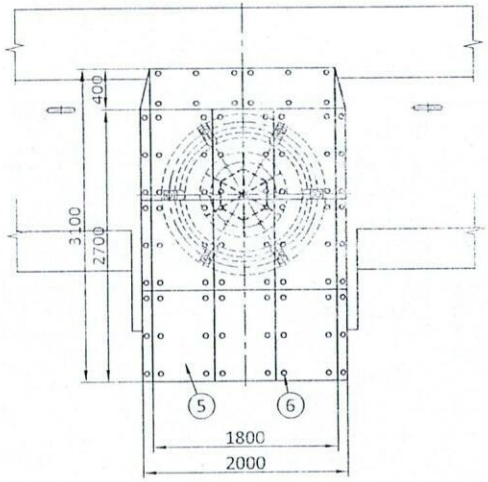

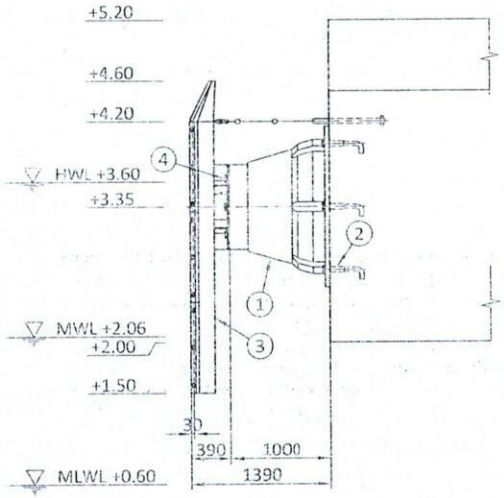

Anchor Bolt Location

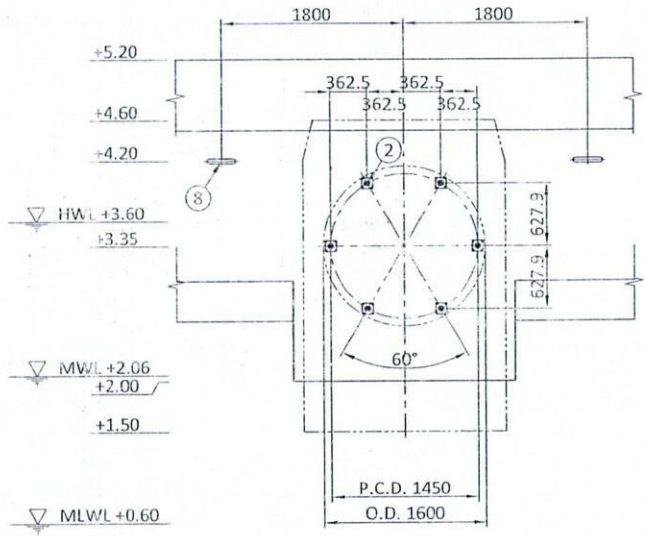

REV.	DATE	BY	APP'D	DESCRIPTION
0	25 Feb 2012	Cde	KY	Issue for Remedial Works of Fender System

SUMITOMO RUBBER INDUSTRIES,LTD.

Proposed Fender System for
Cai Lan Port Berth No. 5
HOM-1000H (X140) + 2.0mW x 3.1mL

DATE	25 Feb 2012
DRAWN BY	Cde
CHECKED BY	KG
APPROVED BY	KY
SCALE	1/50 (A3)
DRAWING NO.	AFG12164R0 -1/2
REFERENCE NO.	FGO-00136

No	Descripton	Qty	Material	Remarks
(2)	Anchor Bolt	6		SMF-42, REUSE EXISTING
(2-1)	Fixing Bolt		SUS304	
(2-2)	Square Flange		SUS304	
(2-3)	Anchor Plug		SUS304	
(2-4)	Anchor Hook		SUS304	
(2-5)	Square Washer		SUS304	
(8)	U-Anchor	2	SS400 galvanized	Φ48x720L, REUSE EXISTING

(2) Anchor Bolt SMF-42, REUSE

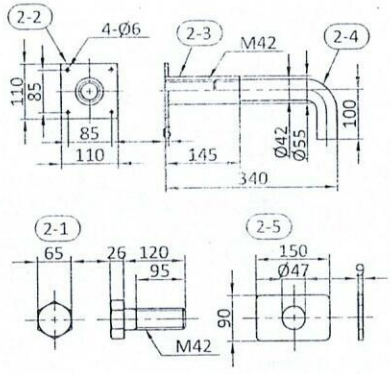

(8) U-Anchor ϕ48x720L, REUSE

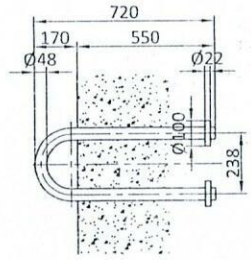

REV.	DATE	BY	APP'D	DESCRIPTION
0	25 Feb 2012	Cde	KY	Issue for Remedial Works of Fender System

SUMITOMO RUBBER INDUSTRIES, LTD.

Proposed Fender System for
Cai Lan Port Berth No. 5
HOM-1000H (X140) ÷ 2.0mW x 3.1mL

DATE	25 Feb 2012
DRAWN BY	Cde
CHECKED BY	KG
APPROVED BY	KY
SCALE	1/20, 1/10 (A3)
DRAWING NO.	AFG12164R0 -2/2
REFERENCE NO.	FGO-00136